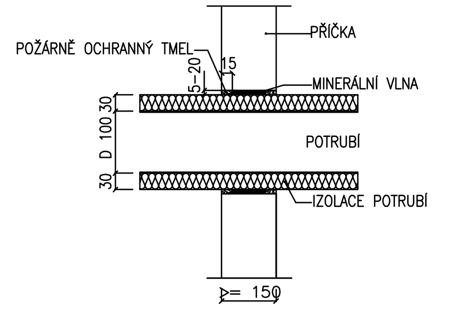

Detail – prostup potrubí stěnou dělící dva požární úseky

DETAIL OCHRANNÉ MŘÍŽE NA VENTIL

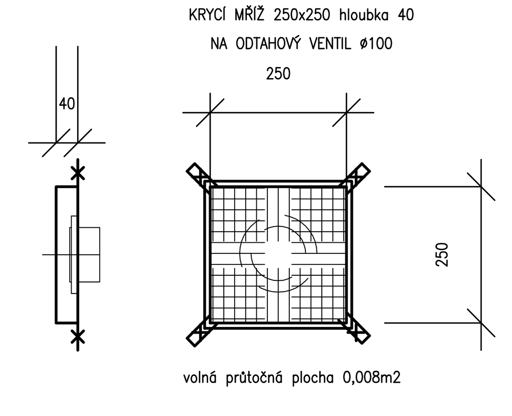

DETAIL REVIZNÍ KRYT DO PODHLEDU CHODBY

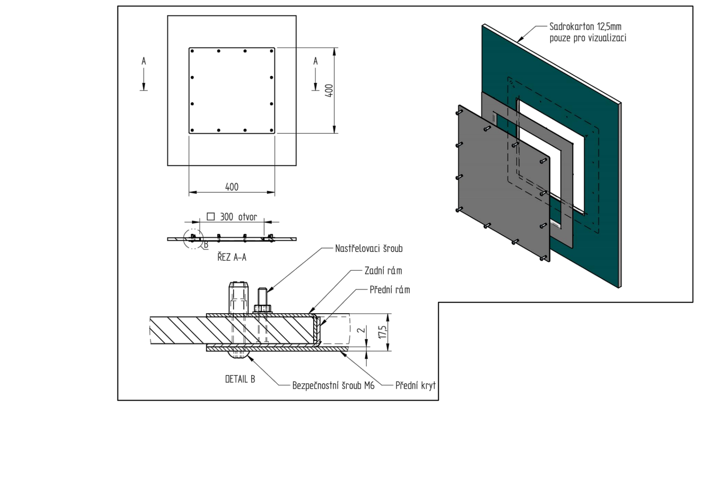

Tabulka místností – 1.NP		
Číslo	Jméno	Plocha [m²]
1.17	KANCELÁŘ	12,17
1.18	KUCHYŇKA	11,65
1.19	WC + KOUPELNA ŽENY	11,07
1.20	WC + KOUPELNA MUŽI	10,52
1.21	SCHODIŠTĚ	10,75
1.22	OPRAVNA	16,84
1.23	KOUPELNA + WC	6,71
1.24	WC MUŽI	10,21
1.25	JÍDELNA	119,55
1.26	VÝDEJ JÍDEL	15,18
1.27	MYTÍ TERMONÁDOB + SKLAD	10,39
1.28	ŠATNA	6,12
1.29	ÚKLIDOVÁ KOMORA	1,51
1.30	KOUPELNA + WC – PERSONÁL	11,74
1.31	UMÝVÁRNA TABLETŮ	26,48
1.32	CHODBA	13,45
1.33	SKLAD PRÁDLA – ČISTÉ	20,55
1.34	SKLAD PRÁDLA – ŠPINAVÉ	14,18
1.35	HALA + SCHODIŠTĚ	11,06
1.36	DOZORCI	22,5
1.37	TECHNICKÁ MÍSTNOST	11,29
1.38	KANCELÁŘ SPECIÁLNÍ PEDAGOG	11,69
1.67	CHODBA	4,4
1.68	CHODBA	13,33

LEGENDA:

- VENTILÁTOR
- VENTILÁTOR
- PK – POŽÁRNÍ KLAPKA
- VÝFUKOVÁ HLAVICE
- ELEKTRICKÝ ODTAHOVÝ VENTIL
- KRUHOVÁ REGULAČNÍ KLAPKA
- TLUMIČ HLUKU
- PŘETLAKOVÁ ZPĚTNÁ KLAPKA
- VNITŘNÍ JEDNOTKA CHLAZENÍ
- VENKOVNÍ KONDENZAČNÍ JEDNOTKA

Poznámka:

ZÁVĚSY PO 3m
POŽÁRNÍ IZOLACE

ŘEZ E-E

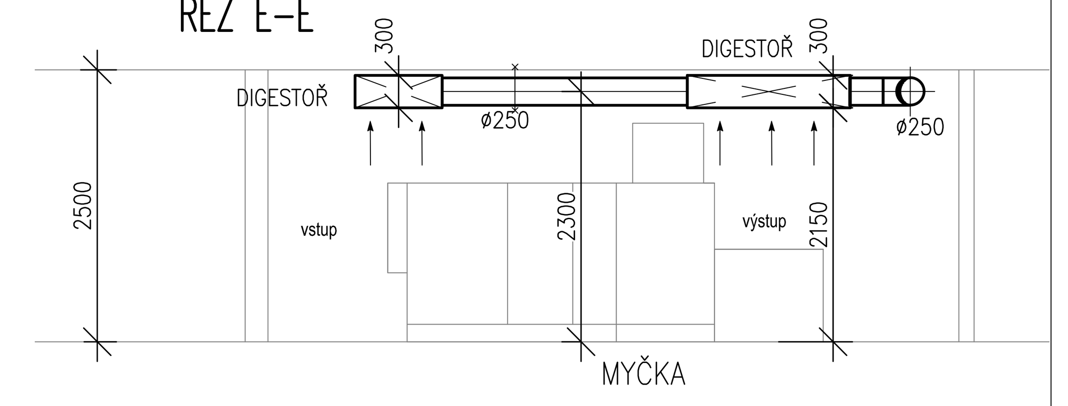

VEŠKERÉ ROZMĚRY DOMĚŘIT NA STAVBĚ

Vypracoval:	Zodp. projektant:	HIP:	
Dana Hykšová	Ing.Ondřej Košina	Jiří Brož	KTS-CZ, s.r.o. Kancelář technických specializací, Závodu Míru 578/5, 360 17 Karlovy Vary, tel.: 353 505 025, e-mail: kts-cz@kts-cz.cz
Investor: Česká republika,Vězeňská služba ČR, Soudní 1672/1a, Praha 4			Formát: 14A4
Akce: Ostrov - stavební úpravy a přístavba ubytovny K			Datum: 06/2017
			Účel: DPS
D.1.4.3- Vzduchotechnika			Č. zakázky: 1702006.2
Obsah výkresu: Půdorys 1.NP - B			Měřítko: 1:50 / Č. výkresu: D. 1. 4.3.b-02